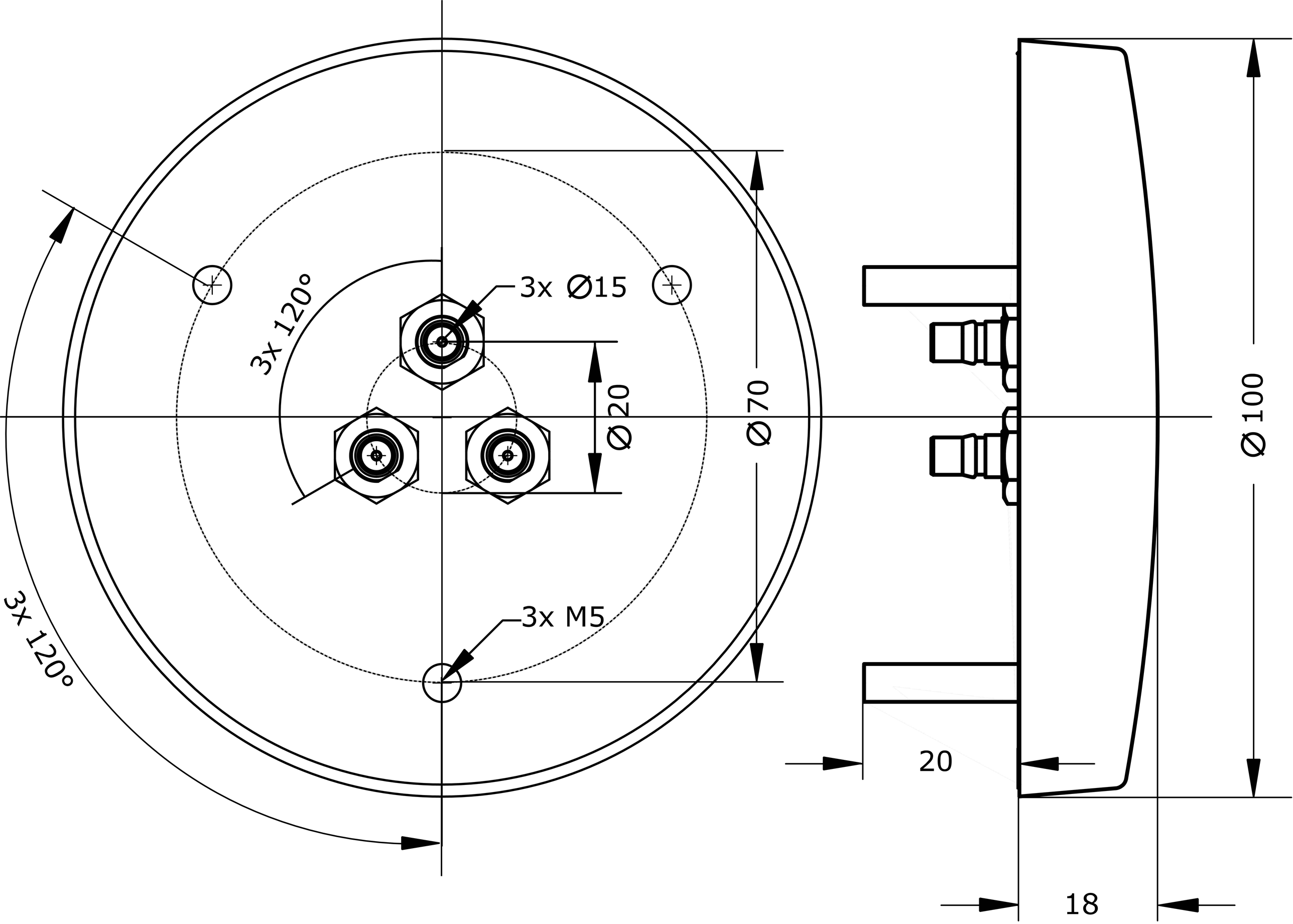
3x Ø15
3x 120°
Ø20
Ø70
3x M5
3x 120°
Ø100
20
18